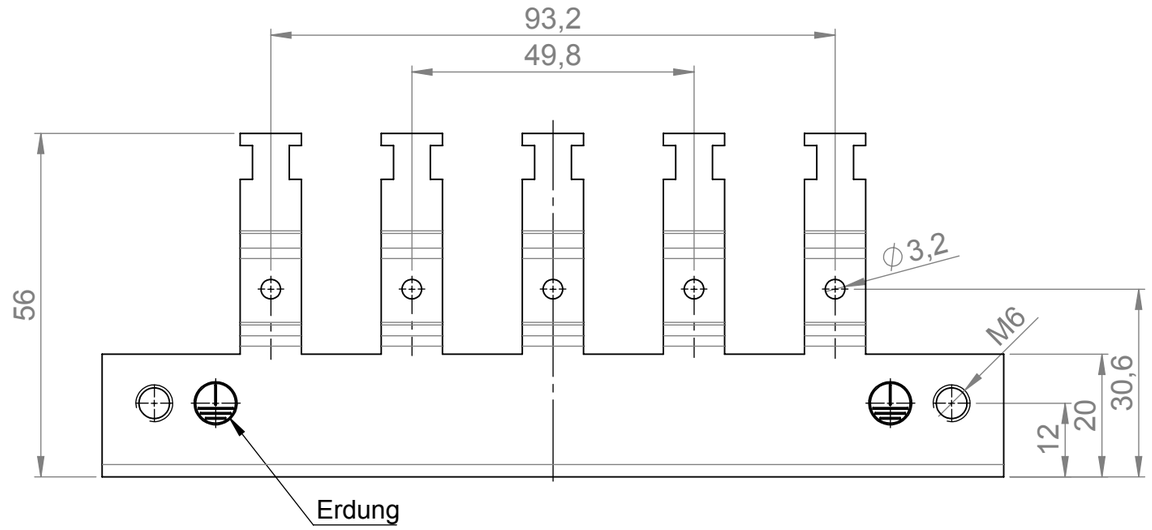

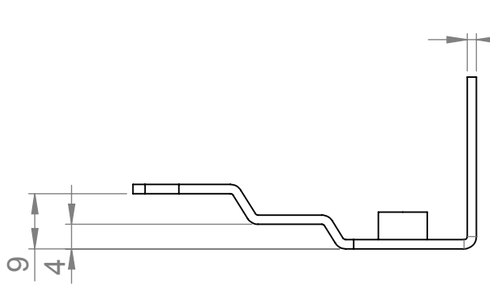

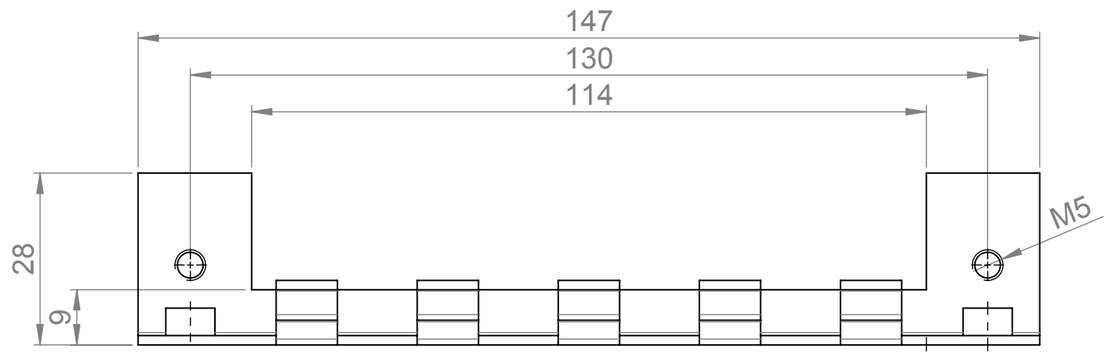

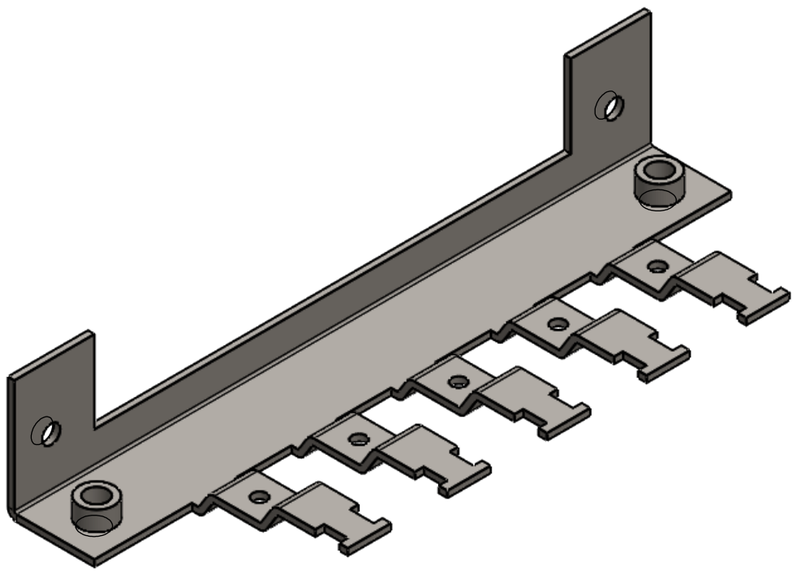

icotek®
Bischof-von-Lipp-Straße 1
73569 Eschach I Germany

Tel: +49 (0)7175 92380-0
www.icotek.com

Ind:	Änderungen	Datum	Name
.	.	.	.
.	.	.	.
.	.	.	.

Zeichnungsvermerke
Maßstab / scale: -
Material / material: -

Benennung
DOKU_KEL-EMV-Z 24/5

Zeichnungsnummer
.

Artikelnummer
36527

	Datum	Name
Erstellt	21.07.2016	ar

Ident-Nr.: 0000010975

Rohabmessung: .

Format A3

Blatt / von 1 / 1

Weitergabe sowie Vervielfältigung dieses Dokuments, Verwertung und Mitteilung seines Inhalts sind verboten, soweit nicht ausdrücklich gestattet.
Zuwiderhandlungen verpflichten zu Schadenersatz. Alle Rechte für den Fall der Patent-, Gebrauchsmuster-, oder Geschmacksmustereintragung vorbehalten.